GamerStorm

CASTLE 240EX RGB

www.gamerstorm.com

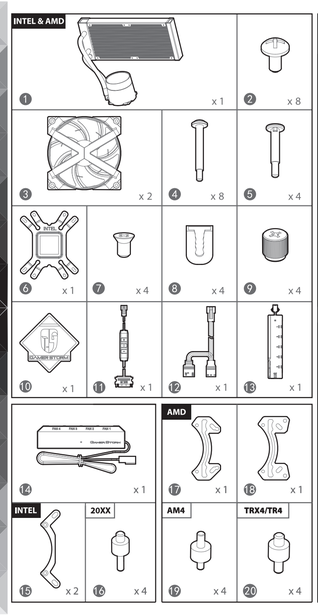

INTEL LGA1200 / LGA1151 / LGA1150 / LGA1155 / LGA1366

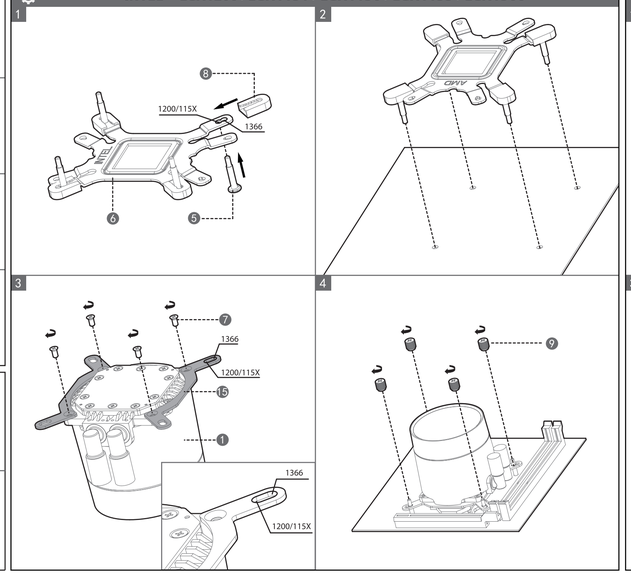

INTEL LGA2066 / LGA2011-v3 / LGA2011

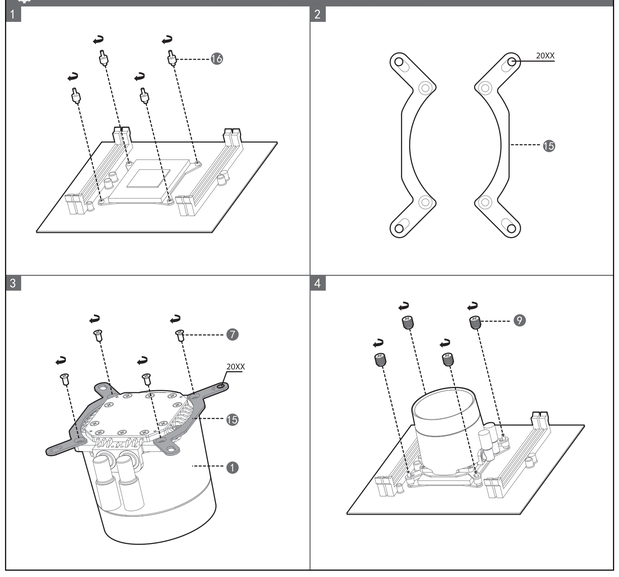

AMD AM3+ / AM3 / AM2+ / AM2 / FM2+ / FM2 / FM1

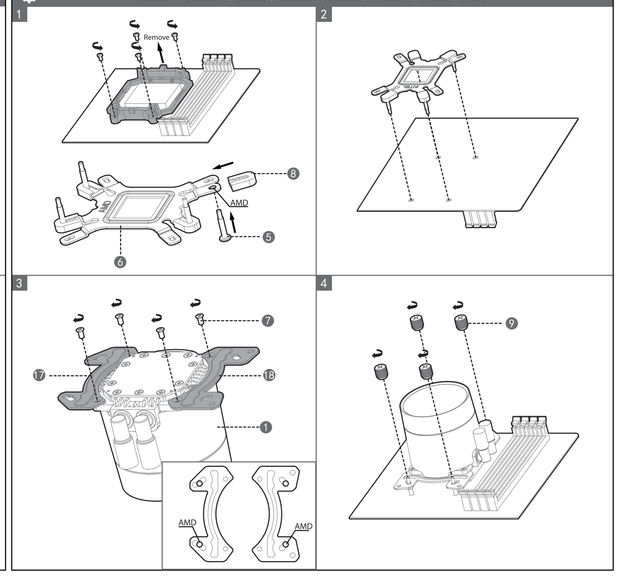

AMD AM4

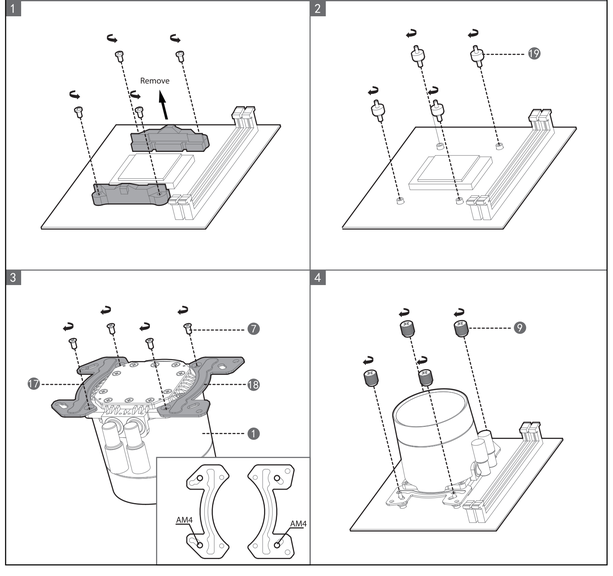

AMD TRX4/TR4

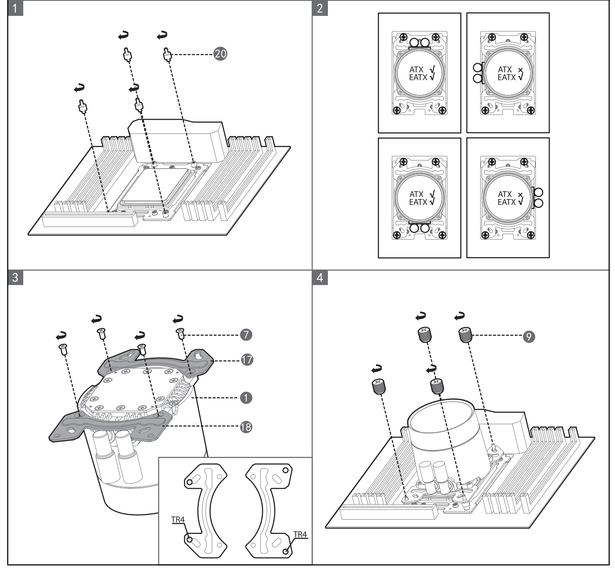

Fan & Radiator

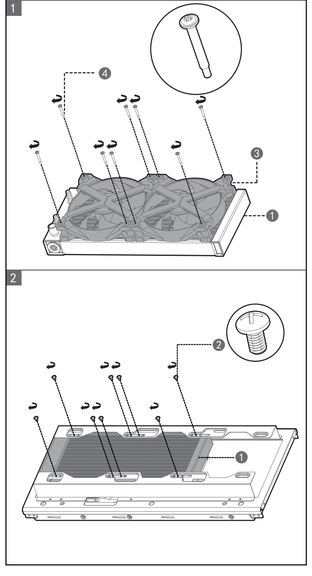

LOGO

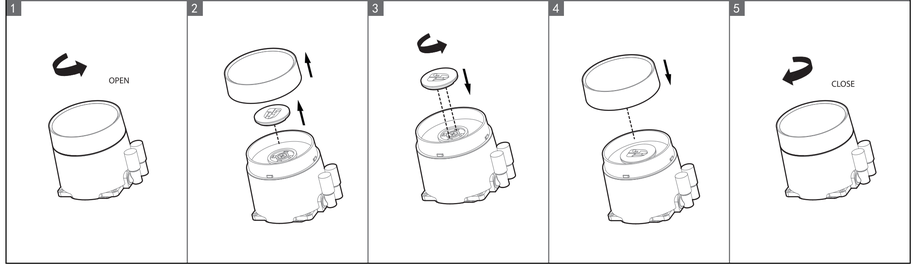

Connection

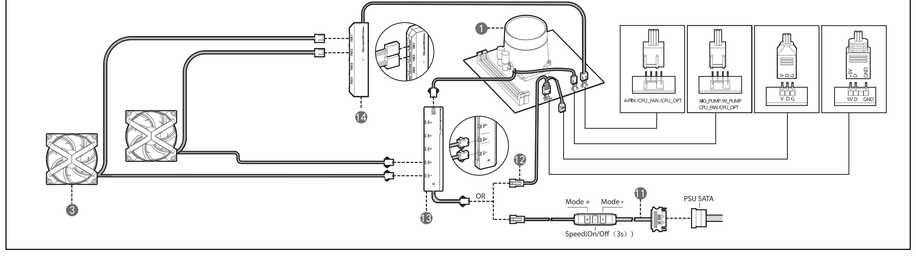

Por favor, lea el manual de usuario antes de instalar este producto.

Por favor, lea el manual de usuario antes de instalar este producto.

Por favor, lea el manual de usuario antes de instalar este producto.

Para más información, por favor consulte nuestra página web: www.gamerstorm.com

Para más información, por favor consulte nuestra página web: www.gamerstorm.com

Para más información, por favor consulte nuestra página web: www.gamerstorm.com

Ve uku uluvanu abojuth ahomuk, yosuk lakwigi: www.gamerstorm.com

Ve uku uluvanu abojuth ahomuk, yosuk lakwigi: www.gamerstorm.com

Ve uku uluvanu abojuth ahomuk, yosuk lakwigi: www.gamerstorm.com

Ne ne ne